WATER SHEET Schwallauslauf für Wandmontage - Platin

IMO

13 415 979

- Ausladung 150 mm
- CASCADE, Durchfluss max. 26,5 l/min (bei 3 Bar)
- Abdeckplatte 240 x 60 mm
- Anschluss 1/2"
- Steckanschluss-Montage

Passt zu: IMO, LULU, MADISON, MEM, TARA, CL.1, LISSÉ, VAIA, META, CYO

Platin	13 415 979-08
Chrom	13 415 979-00
Platin gebürstet	13 415 979-06
Dark Chrome	13 415 979-19
Light Gold	13 415 979-26
Light Gold gebürstet	13 415 979-27
Messing gebürstet (23kt Gold)	13 415 979-28
Schwarz matt	13 415 979-33
Bronze gebürstet	13 415 979-42
Champagne gebürstet (22kt Gold)	13 415 979-46
Champagne (22kt Gold)	13 415 979-47
Chrom gebürstet	13 415 979-93
Dark Platinum gebürstet	13 415 979-99

Empfohlenes Zubehör

UP-Wandwinkel - 35 085 970 90
- Max. Einbautiefe 163 mm
- Min. Einbautiefe 90 mm

Empfohlenes Zubehör

UP-Wandwinkel - 35 085 970 90
- Max. Einbautiefe 163 mm
- Min. Einbautiefe 90 mm

WATER SHEET Schwallauslauf für Wandmontage - Platin

IMO

13 415 979

mm [inches]

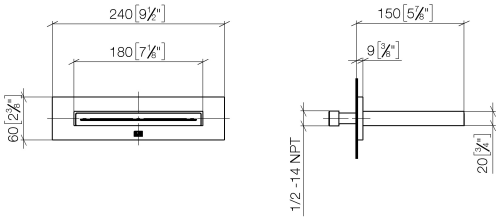

Durchflussdiagramm

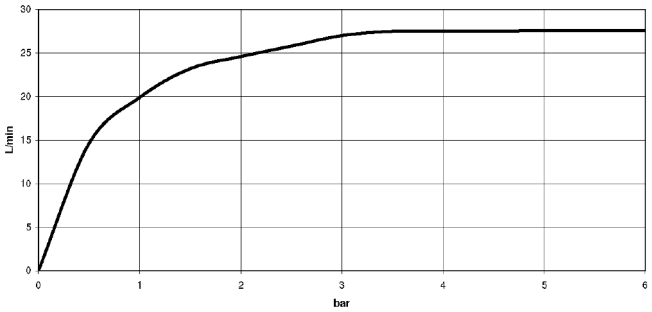

Wurfweitendiagramm

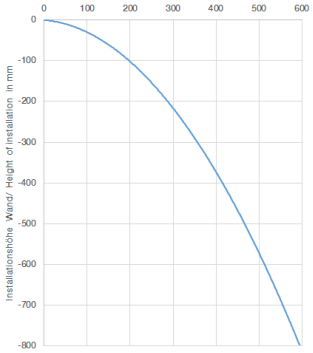

Zertifikate

LGA_19464. WRAS_2306001. IAPMO_4976 (6).

WATER SHEET Schwallauslauf für Wandmontage - Platin

IMO

13 415 979

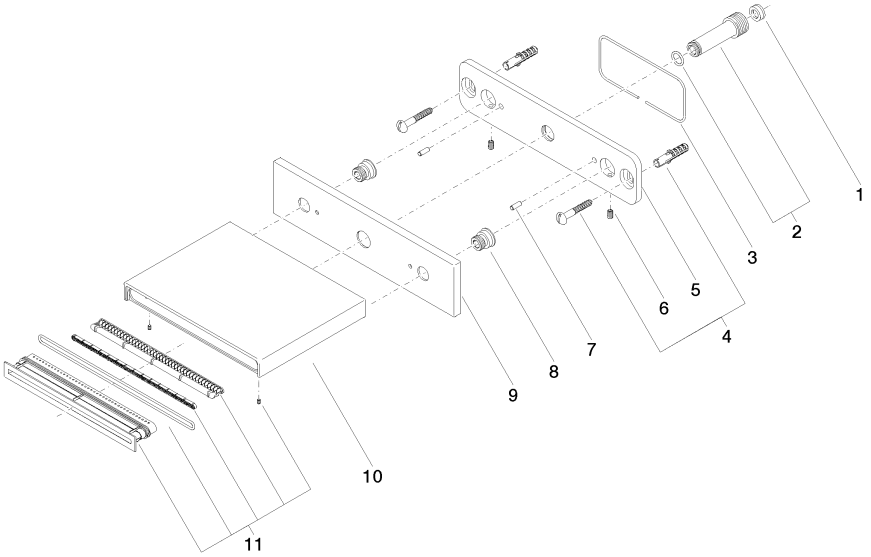

Ersatzteilstückliste

Nr.	Artikelnummer	Benennung	Verbaumenge	Lieferzeit
1	09 23 01 057 90	Durchflussbegrenzer	1	2
2	90 24 03 213 00 90	Anschluss	1	2
3	09 14 03 134 90	Dichtung	1	2
4	04 30 31 024 01 90	Befestigungssatz	1	2
5	09 17 97 059 90	Halter	1	2
6	09 31 11 036 90	Stift	2	2
7	09 31 11 040 90	Stift	2	2
8	09 24 03 214 90	Nippel	2	2
9	09 27 78 031-08	Rosette	1	40
10	09 11 78 003 20-08	Auslauf	1	40
11	90 29 03 059 00 90	Einsatz	1	2